IL FANALE

ilfanale.com
info@ilfanale.com

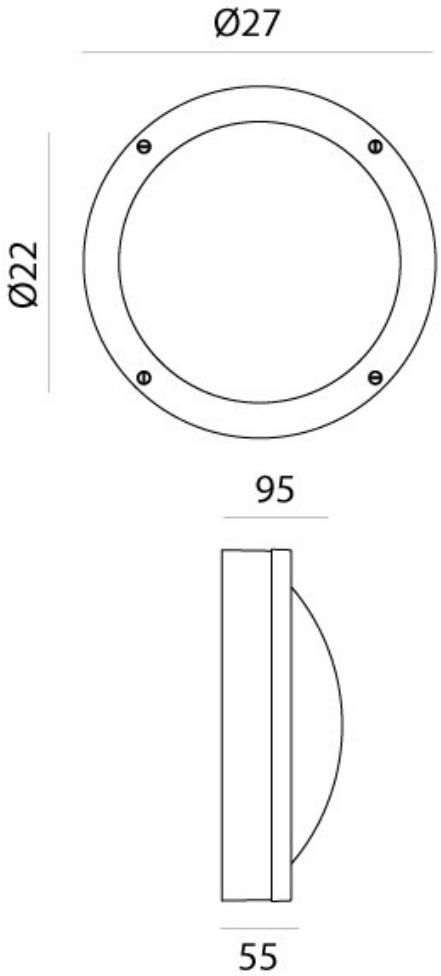

MARINA - design by Il Fanale

DESCRIZIONE	DESCRIPTION
Nata dalla volontà di soddisfare esigenze propriamente tecniche, questa collezione si compone di lampade dall'aspetto equilibrato realizzate in ottone anticato. Il design evidentemente ispirato allo stile marina, rappresenta il leitmotiv che caratterizza ogni singola realizzazione.	The desire to meet purely technical needs stands behind this collection of lamps, made of antiqued brass. Their balanced design is clearly inspired by the marina style, whose motifs are represented in every single piece.
CODICE - CODE 247.61.OO	**TIPOLOGIA - TYPE** PARETE
AMBIENTE - ENVIROMENT OUTDOOR	**MATERIALE - MATERIAL** OTTONE BRASS
CLASSE ENERGETICA -- ENERGETIC CLASS A++/A	**PROTEZIONE IP - IP PROTECTION** IP54
FONTE LUMINOSA - LIGHTING SOURCE LED 13W 3000 K	**ALIMENTAZIONE - VOLTAGE** 240V
COLORI - COLORS	**PESO - WEIGHT** 5 Kg
	Lampadina non inclusa - Light bulb not included

CE