TeamItalia®

ISTRUZIONI DI MONTAGGIO Rev.A
ASSEMBLY INSTRUCTIONS

ISTRUZIONI DI MONTAGGIO

ASSEMBLY INSTRUCTIONS

A) Fissare i regolatori millimetrici a plafone
A) Fix the surface mounted millimetric regulators

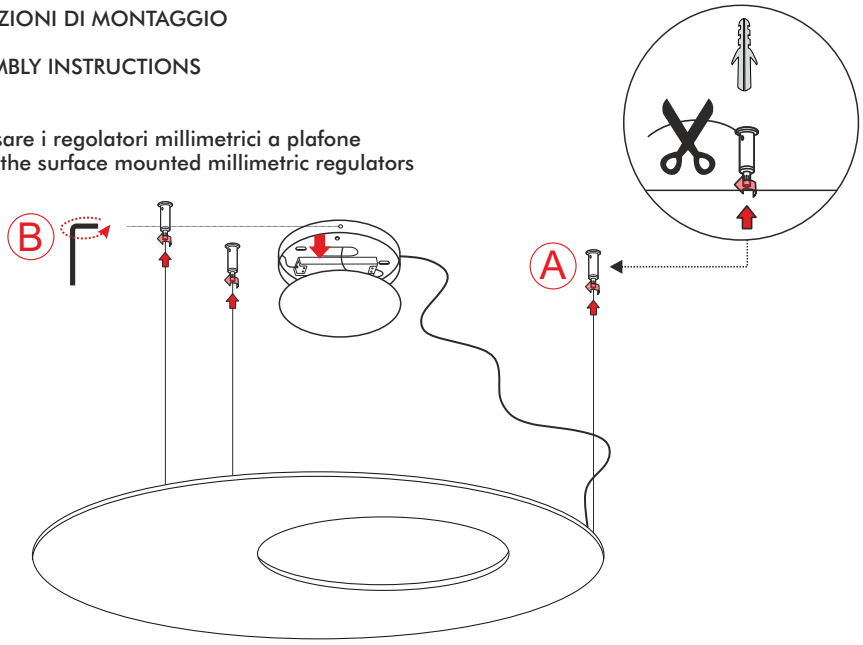

B) Svitare le viti laterali e rimuovere la cover del rosone
B) *Unscrew the side screws and remove the ceiling rose cover*

C) Fissare la base al plafone con tasselli adeguati al supporto
C) *Fix the base to the ceiling with adequate support anchors*

D) Effettuare il collegamento elettrico
D) *Make the electrical connection*

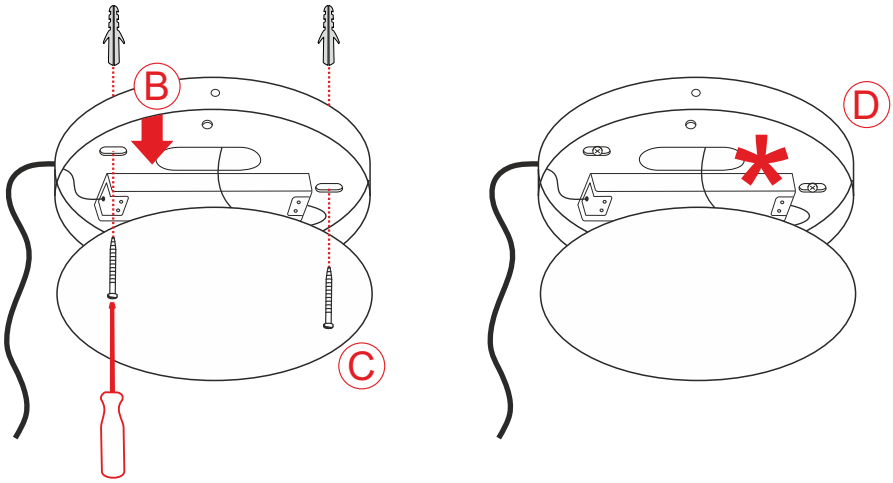

E) Fissare la cover al rosone
E) *Fix the cover to the ceiling rose*

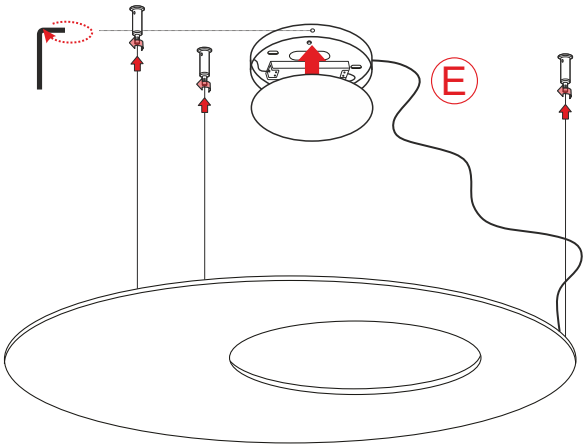

PRODOTTO / *PRODUCT*

VELATA

MONTAGGIO / *MOUNTING*

Sospensione / Suspension

CODICI / CODES

1038AOF / DM / TF
1038BOF / DM /TF
1038COF / DM /TF

n°INSTALLATORI / n° *INSTALLER*

x1

STRUMENTI / *STRUMENTS*

TEMPO / *TIME*

20min

CERTIFICAZIONI / *CERTIFICATIONS*

IP20

ATTENZIONE / *CAUTION*

Togliere la rete di alimentazione prima dell'installazione, sostituzione della lampada e comunque prima di ogni operazione di manutenzione.

Always turn off power supply before install, replacing of the light bulb and prior to any maintenance interventions.

La sicurezza dell'apparecchio è garantita solo con l'uso appropriato delle seguenti istruzioni; pertanto è necessario consultarle e conservarle.

The safety of this product is guaranteed only if correctly used, according to this instruction sheet, which must be read first

www.teamitaliailluminazione.it info@teamitaliailluminazione.it
via dell'Artigianato 21, 37066 Caselle di Sommacampagna Verona (Italy) tel +39.045.85.81.640 fax +39.045.85.81.650

TeamItalia®

COLLEGAMENTO ELETTRICO *
ELECTRICAL CONNECTION

Attenzione! Togliere la rete di alimentazione prima dell'installazione, sostituzione della lampada e comunque prima di ogni operazione di manutenzione.

Caution! *Always turn off power suppy before install, replacing of the light bulb and prior to any maintenance interventions.*

Versione ONOFF
ONOFF Version

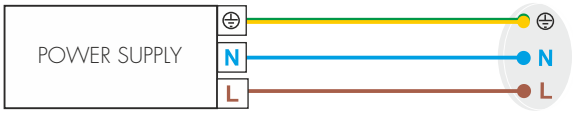

Versione dimmerabile - Collegamento con pulsante
Dimmable Version - Touch-DIM wiring

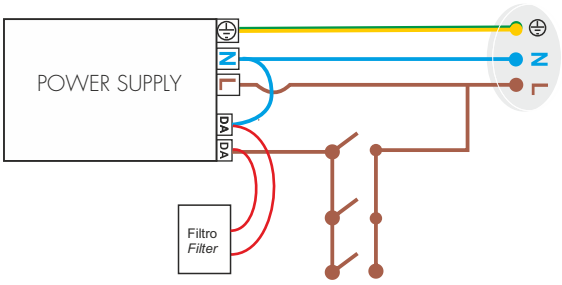

Touch-DIM

Versione dimmerabile - Collegamento con sistema di gestione
Dimmable Version - Management System wiring

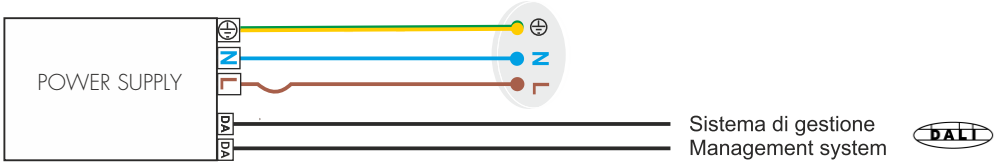

Versione TAGLIO DI FASE

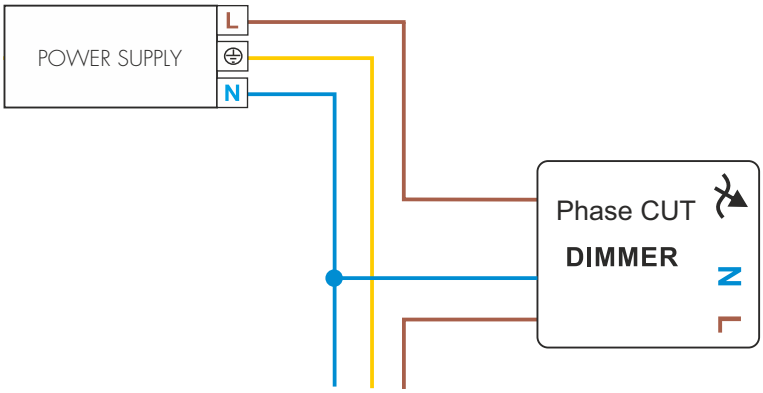

www.teamitaliailluminazione.it info@teamitaliailluminazione.it
via dell'Artigianato 21, 37066 Caselle di Sommacampagna Verona (Italy) tel +39.045.85.81.640 fax +39.045.85.81.650