PONTE – 250.07.OR

IL FANALE

Caratterizzate dalla presenza di due punti di connessione, queste lampade sono in grado di ricreare suggestive atmosfere retrò grazie alla forza visiva che le contraddistingue. Realizzata in ottone e rame, ogni lampada della collezione Ponte coniuga alla perfezione resa estetica e funzionalità.

With their two connecting points, these lamps recreate a suggestive retro atmosphere thanks to their visual power. The ponte collection, made of brass and copper, is designed to satisfy the need for natural functionality without sacrificing aesthetics.

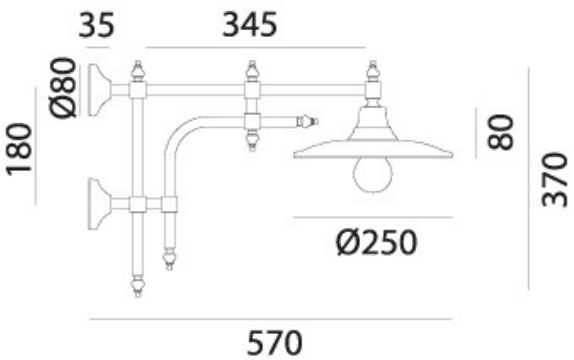

Tipologia: PARETE
Type: WALL LIGHT

Ambiente / Environment
OUTDOOR

Materiale: OTTONE - RAME
Material: BRASS - COPPER

Finitura / Colore: OTTONE - RAME
Finishing / Color: BRASS - COPPER

Fonte luminosa – Lighting Souce:
1XMAX 57W E27

Voltaggio – Voltage
240V

Classe Energetica – Energetic Class
A++/E

PROTEZIONE IP – IP PROTECTION
IP23

PESO – WEIGHT
4Kg

Lampadina non inclusa
Light bulb not included