Q1090

Tràddel
architectural lighting

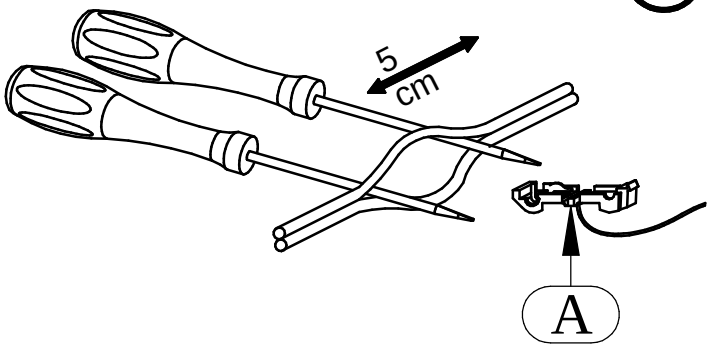

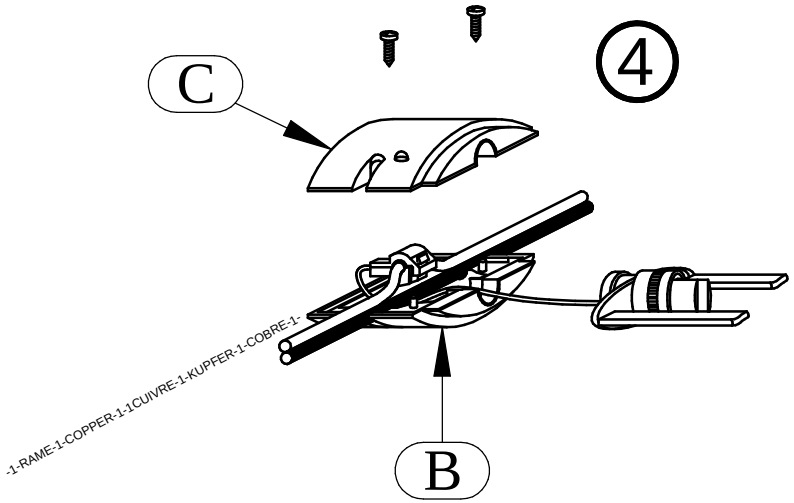

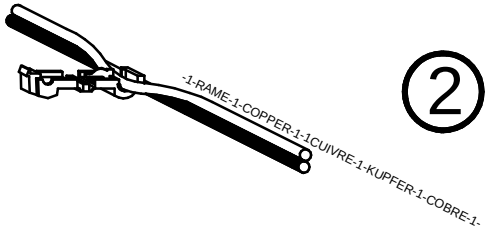

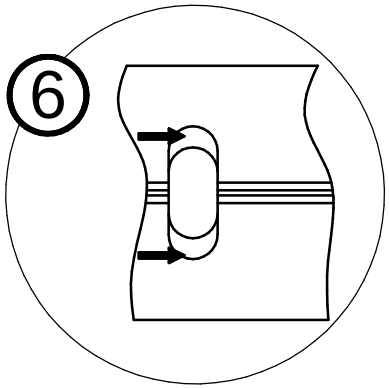

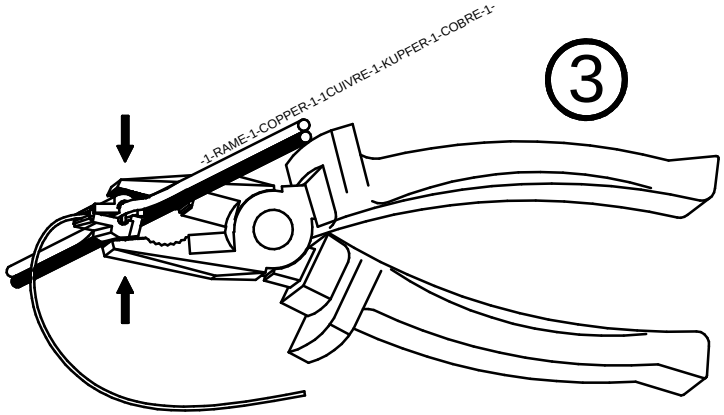

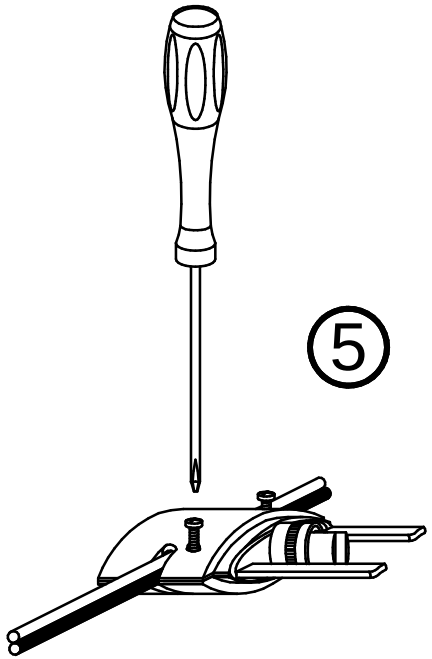

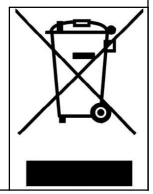

ITALIANO

ISTRUZIONI PER IL CORRETTO MONTAGGIO, UTILIZZO E MANUTENZIONE
ATTENZIONE: Queste istruzioni devono essere consultate e conservate dal personale specializzato nell'installazione e successiva manutenzione ordinaria e straordinaria. L'installazione e la manutenzione vanno effettuate ad apparecchio scollegato dalla rete dell'alimentazione. Tutte le operazioni devono essere effettuate da un tecnico specializzato. Modifiche o manomissioni del prodotto e il non rispetto delle indicazioni di seguito riportate annullano la garanzia possono rendere l'apparecchio pericoloso. L'apparecchio può raggiungere temperature elevate durante l'esercizio e pertanto occorre evitare il contatto con persone, animali o cose. I prodotti devono essere installati tassativamente con alimentazioni, cablaggi e accessori originali del Gruppo Linea Light, o eventualmente approvati dall'azienda. L'utilizzo di accessori non originali, o non approvati, determina il decadimento di ogni garanzia sul prodotto. La ditta TRADDEL declina ogni responsabilità per i danni causati da un proprio prodotto montato in modo non conforme alle istruzioni.

CONNESSIONE CAVI
Segnare il punto in cui si vuole agganciare la lampada, dividere i cavi per circa 5 cm [1]. Applicare il morsetto (A) al cavo di tensione [2], chiudere il morsetto mediante l'utilizzo di una pinza controllando che l'incastro sia corretto [3]. Posizionare i due particolari in plastica (B, C) interponendo tra essi il corpo lampada [4]. Avvitare le viti mediante un cacciavite e assicurarsi che i due particolari in plastica combacino l'uno con l'altro [5]. Nel caso di cavo a 2 conduttori eseguire il collegamento del morsetto (A) seguendo lo schema ed eliminare, tramite un "cutter", la parte di plastica in eccesso [6], prima di chiudere i due particolari in plastica (B, C).

ENGLISH

INSTRUCTIONS FOR CORRECT ASSEMBLY, USE AND MAINTENANCE
WARNING: This instruction sheet must be consulted and retained by the person responsible for installation and ordinary and extraordinary maintenance. Before beginning installation or maintenance operations switch off the mains supply. All these operations must be carried out by a specialised technician. Tampering or modifying the product or failing to comply with the instructions below will void the guarantee and could render the product dangerous. Given that this fixture may reach high temperatures it is important to ensure that persons, animals or other objects do not come into direct contact with it. All power supply, wiring and accessories used for product installation shall be original Linea Light Group parts or approved by the company. The warranty will become void if non original or non-approved parts are used. TRADDEL disclaims all responsibility for damage caused by products that have been not been assembled in compliance with the instructions.

CONNECTING CABLES
Mark the point where you want to fix the lamp, divide the cables for about 5 cm. [1]. Join the terminal block (A) to the electrified cable [2], close the terminal block with a pliers, checking that the groove is correct [3]. Put the two plastic components (B, C) putting in between the lamp body [4] screw up the screws with a screwdriver and make sure that the two plastic components match each other [5]. If you have a two conductors cable, connect the terminal block (A) according to the drawing and take off with a cutter, the plastic exceeding [6] before closing the two plastic components (B, C).

FRANÇAIS

NOTICE DE MONTAGE, UTLISATION ET MAINTENANCE
ATTENTION: Ces instructions doivent être consultées et conservées par le personnel spécialisé dans l'installation et la maintenance successive, ordinaire et extraordinaire. L'installation et la maintenance seront effectuées avec l'appareil débranché du réseau d'alimentation. Toutes les opérations doivent être effectuées par un technicien expert. Toute modification ou détérioration du produit et le non respect des indications reportées ci-après annule la garantie et peut rendre l'appareil dangereux. L'appareil peut atteindre des températures élevées durant le fonctionnement et donc il faut éviter le contact avec personnes, animaux ou objets. Les produits doivent impérativement être installés avec des alimentations, des câblages et des accessoires Linea Light Group, ou qui ont été approuvés par l'entreprise. L'utilisation d'accessoires non d'origine, ou non approuvés, entraîne la déchéance de toute garantie sur le produit. La maison TRADDEL décline toute responsabilité pour les dommages provoqués par un de ses produits monté de façon non conforme aux instructions.

CONNECTION DES CABLES
Marquer le point sur lequel on souhaite connecter le luminaire, séparer les câbles sur environ 5 cm [1]. Appliquer le connecteur (A) au câble de tension [2], fermer le connecteur moyennant l'utilisation d'une pince en contrôlant que l'encastrement soit correct [3]. Positionner les deux pièces en plastique (B, C) interposant entre elles le corps du luminaire [4]. Visser les vis à l'aide d'un tournevis et s'assurer que les deux pièces en plastique s'épousent une à l'autre [5]. Dans le cas du câble à deux conducteurs établir le raccordement du connecteur (A) suivant le schéma et éliminer, à l'aide d'un "cutter", la partie en plastique excédentaire [6], avant de fermer les deux pièces (B, C).

ESPAÑOL

INSTRUCCIONES PARA UN MONTAJE, UNA UTILIZACIÓN Y UN MANTENIMIENTO CORRECTOS
ATENCIÓN: el personal especializado en la instalación y en el posterior mantenimiento ordinario y extraordinario ha de consultar y guardar estas instrucciones. La instalación y el mantenimiento han de realizarse con el equipo desconectado de la corriente. Un técnico especializado deberá realizar todas las operaciones. El equipo puede ser peligroso y la garantía queda anulada en caso de modificaciones o alteraciones de éste y cuando se incumplen las indicaciones facilitadas a continuación. El equipo puede alcanzar temperaturas elevadas durante el funcionamiento y, por consiguiente, se ha de evitar el contacto con personas, animales o cosas. Los productos se han de instalar obligatoriamente con alimentaciones, cableados y accesorios originales de Linea Light Group o, de otra forma, deben ser aprobados por la empresa misma. El uso de accesorios no originales, o no aprobados, anula todas las garantías del producto. La empresa TRADDEL queda eximida de toda responsabilidad por los daños causados por uno de sus productos no montado en cumplimiento de las instrucciones.

CONEXIÒN CABLES
Marcar el punto en el cual se desea aganchar la lampara y dividir los cables aproximadamente de 5 centímetros [1]. Aplicar el clip (A) al cable de la tensión [2], y cerrarlo a travès del utilizo de una pinza controlando que el encaje sea correcto. [3]. Colocar los dos detalles de plástico (B, C) interponiéndo en medio el cuerpo de la lámpara [4]. Atornillar los tornillos a travès de un destornillador y cerciorarse que los dos detalle de plástico se encajen uno con el otro [5]. Con un cable a 2 conductores ejecutar la conexión del clip (A) siguiendo el esquema y eliminar, a través de un cortador, la parte plástica en exceso [6], antes de cerrar los dos detalles de plástico (B, C).

DEUTSCH

ANWEISUNGEN FÜR DIE KORREKTE MONTAGE, GEBRAUCH UND WARTUNG
ACHTUNG: Diese Anweisungen müssen von qualifizierten Elektrikern gelesen und aufbewahrt werden, die für die Installation und die anschließende ordentliche und außerordentliche Wartung zuständig sind. Die Installation und Wartung der Leuchte darf nur dann durchgeführt werden, wenn die Leuchte vom Stromnetz getrennt ist. Alle Eingriffe dürfen nur von einem qualifizierten Elektriker durchgeführt werden. Die Durchführung von Änderungen am Produkt und die Nichtbeachtung der unten stehenden Anweisungen führen zu einem sofortigen Verfall vom Garantieanspruch und beeinträchtigen die Gerätesicherheit! Die Leuchte kann sehr heiß werden, wenn sie eingeschaltet ist. Den Kontakt mit Personen, Tieren und Gegenständen vermeiden. Die Produkte müssen obligatorisch mit Originalstromversorgung, Originalkabeln und Originalzubehör der Linea Light Group oder mit Teilen, die von der Linea Light Group ausdrücklich empfohlen sind, installiert werden. Die Verwendung von nicht originalem oder nicht vom Hersteller empfohlenem Zubehör führt zu einem sofortigen Verfall vom Garantieanspruch für das Produkt. Die Firma TRADDEL übernimmt keine Haftung für Schäden, die durch ein Produkt verursacht worden sind, bei dessen Montage die Anweisungen nicht beachtet worden sind.

BEFESTIGEN DER SPOTS AUF DEM SEIL
Bestimmen Sie die Position auf dem Seil an welcher Sie die Leuchte befestigen wollen. Teilen Sie das Kabel hier vorsichtig auf einer Länge von 5cm. [1] ohne die Isolation zu verletzen. Die Klemme (A) am Leiterkabel anbringen [2] und verpressen Sie die Klemme mit dem Leiter so wie in Abbildung [3] gezeigt. Verschliessen Sie nun die Stromabnahme-Kapsel (schliessen Sie B mit C) wie unter [4] gezeigt, achten Sie darauf, dass die Kappen genau ineinander passen. Verschrauben Sie nun die Kapsel wie unter [5] gezeigt. Im Falle dass Sie Seil mit Zwei Leitern verwenden (1 Stahlträgerseil und 2 Kupferleiter) so nehmen Sie die Montage der Kapsel genauso vor wie angegeben. Beachten Sie jedoch [6], dass die Kunststoffteile mit einem Cutter-Messer entfernt werden müssen, um so Platz zu schaffen für den zweiten Leiter.