Art.-Nr. 155643
Name: SOPRANA WL-2

Maße / Dimensions mm
Nicht maßstabgetreu
Not in scale

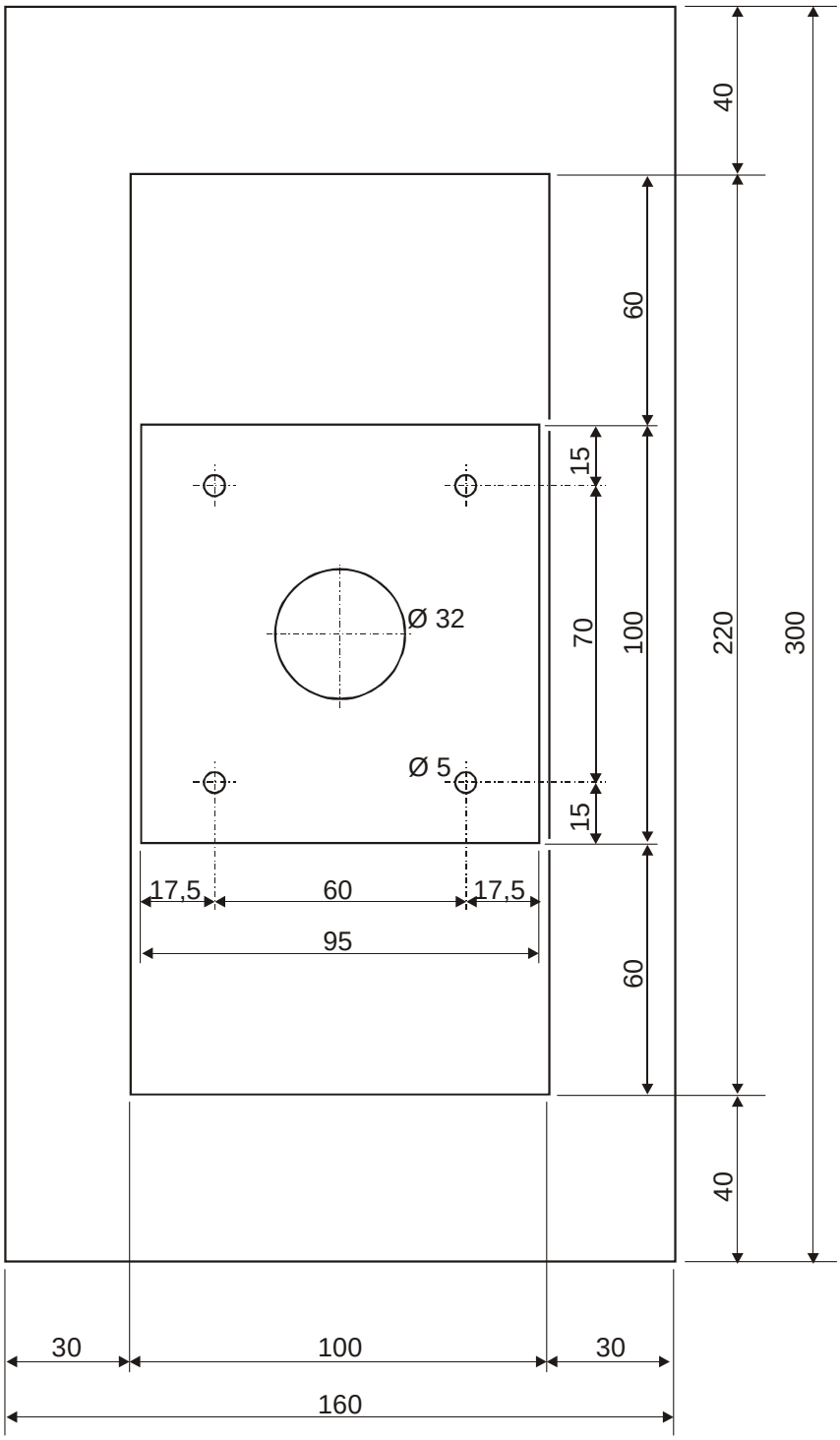

11/07/2012 © by SLV Elektronik GmbH
Technische Änderungen vorbehalten. Technical Details are subject to change. Les détails techniques sont sujet à des changements. Nos reservamos el derecho a modificaciones técnicas. Modifiche tecniche riservate. Behoudens technische wijzigingen. Ret til tekniske ændringer forbeholdes. Zmiany techniczne zastrzeżone. Сохраняется право на внесение технических изменений. Tekniska ändringar kan förekomma. Teknik değişiklik yapma hakkı saklıdır.